# PIANTA POZZETTO

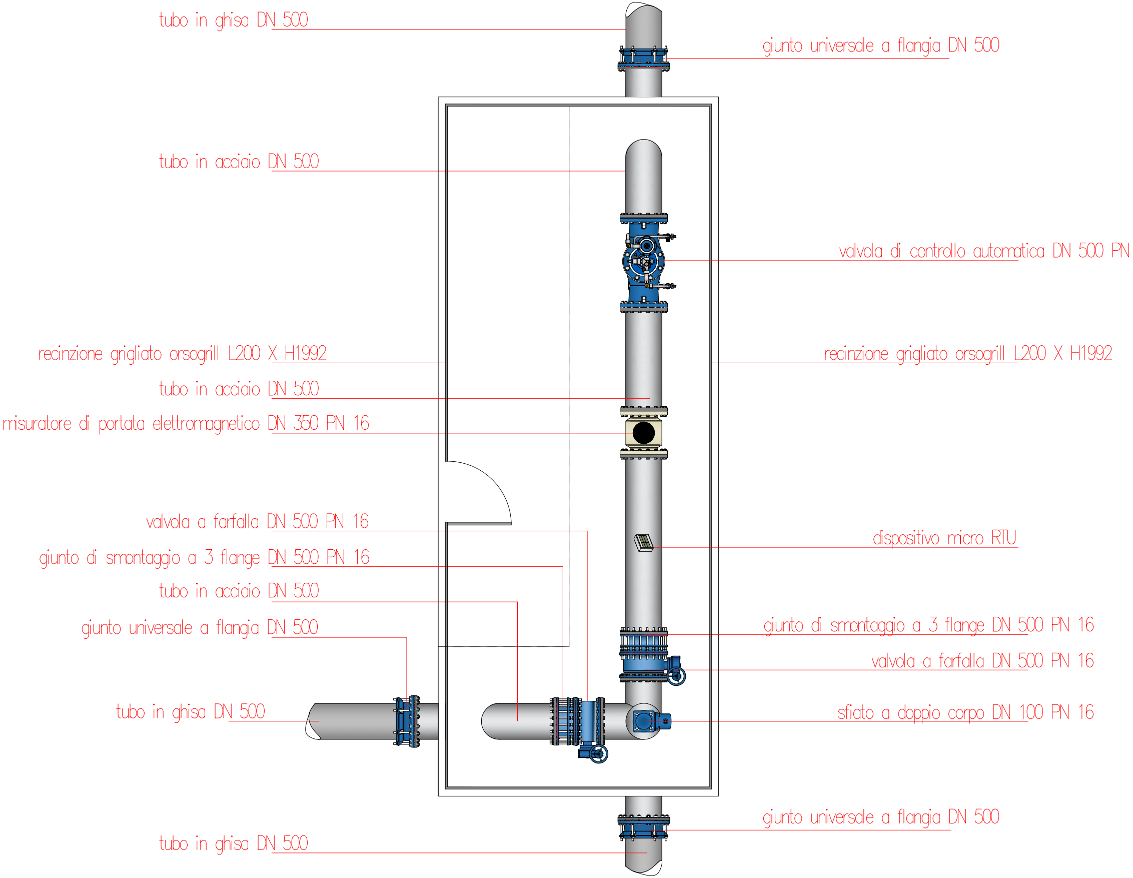
tubo in ghisa DN 500
giunto universale a flangia DN 500
tubo in acciaio DN 500
valvola di controllo automatica DN 500 PN
recinzione grigliato orsogrill L200 X H1992
recinzione grigliato orsogrill L200 X H1992
tubo in acciaio DN 500
misuratore di portata elettromagnetico DN 350 PN 16
valvola a farfalla DN 500 PN 16
dispositivo micro RTU
giunto di smontaggio a 3 flange DN 500 PN 16
tubo in acciaio DN 500
giunto universale a flangia DN 500
giunto di smontaggio a 3 flange DN 500 PN 16
valvola a farfalla DN 500 PN 16
tubo in ghisa DN 500
sfiato a doppio corpo DN 100 PN 16
giunto universale a flangia DN 500
tubo in ghisa DN 500

***Regione Autonoma della Sardegna***
***Assessorato dell'Agricoltura e Riforma Agro-Pastorale***

CONSORZIO DI BONIFICA DELL'ORISTANESE
ORISTANO

PROGETTO ESECUTIVO
CUP - CAT. P0418

*Interventi di manutenzione straordinaria per la messa in sicurezza dello sbarramento collinare in localita' "Mura Cabonis"*
*in agro di Milis*

Elaborato: Pozzetto bypass Murdegu
Pianta e prospetti quotati

All. 14.3
n° prog.

Coordinatore per la progettazione
ing. Massimo Sanna

V.il Resp. del procedimento
ing. Roberto Sanna

Gruppo di progettazione
Studio Chiarini Associati
ing. Gian Luca Zuddas
geol. Simone Manconi
ing. Andrea Murranca

Scala 1:20
Data giugno 2021
Rev. 2

## PIANTA POZZETTO

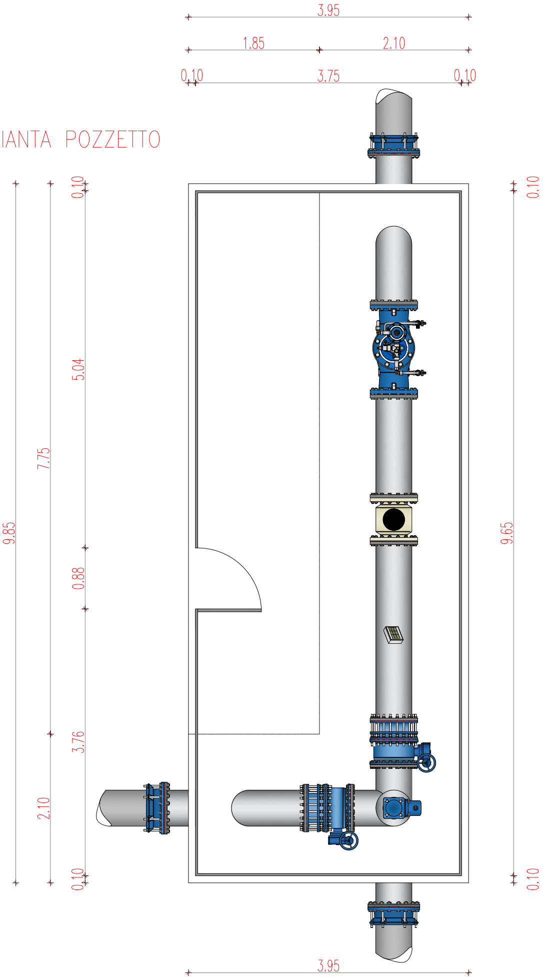
3.95
1.85
2.10
0.10
3.75
0.10
9.85
7.75
0.10
5.04
0.88
3.76
2.10
0.10
0.10
9.65
0.10
3.95

## PROSPETTO A POZZETTO

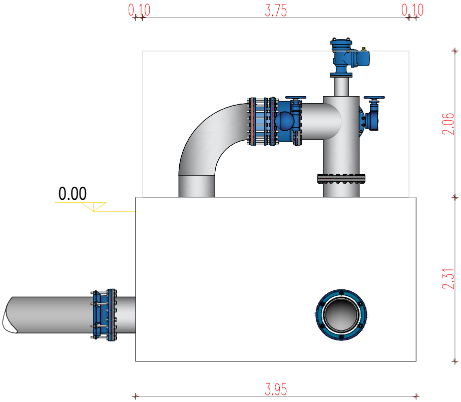
0.10
3.75
0.10
2.06
0.00
2.31
3.95

## PROSPETTO D POZZETTO

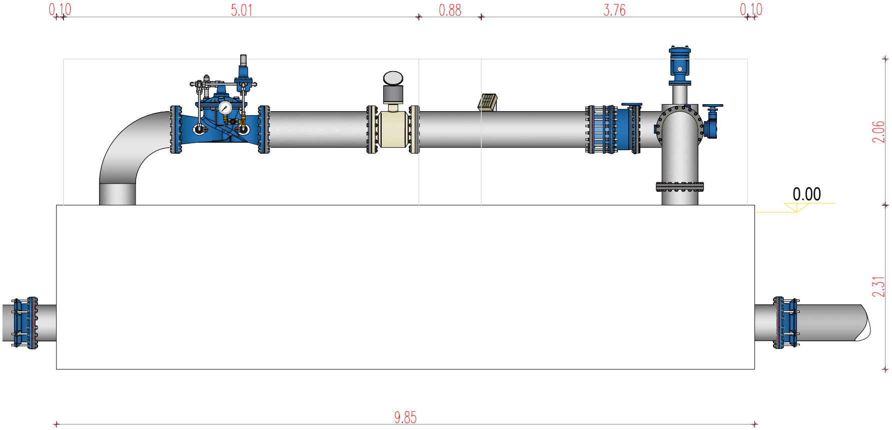
0,10
5.01
0.88
3.76
0,10
2.06
0.00
2.31
9.85

## PROSPETTO C POZZETTO

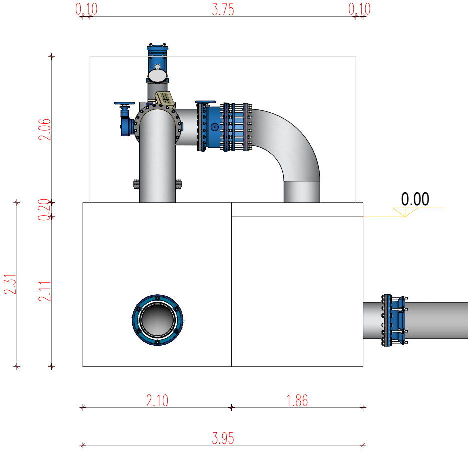
0,10
3.75
0,10
2.06
0.00
0.20
2.31
2.11
2.10
1.86
3.95

# PROSPETTO B POZZETTO

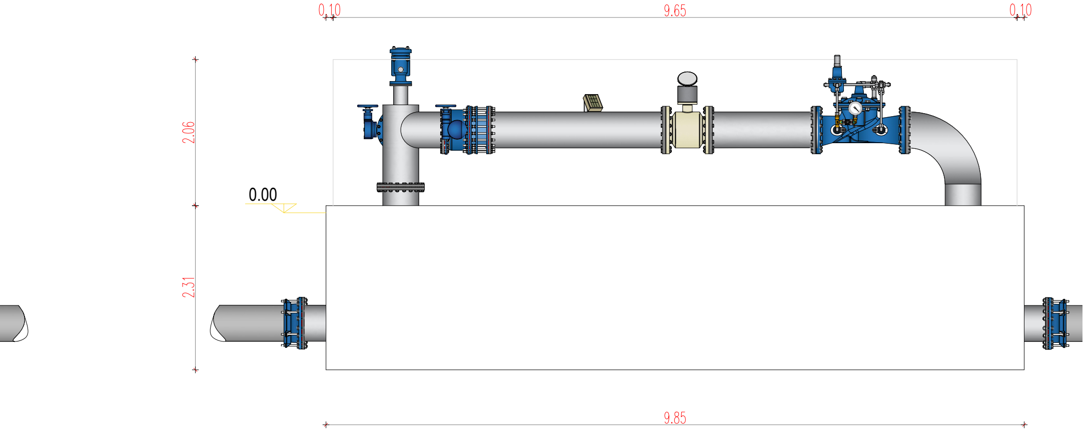
0,10
9.65
0,10
2.06
0.00
2.31
9.85